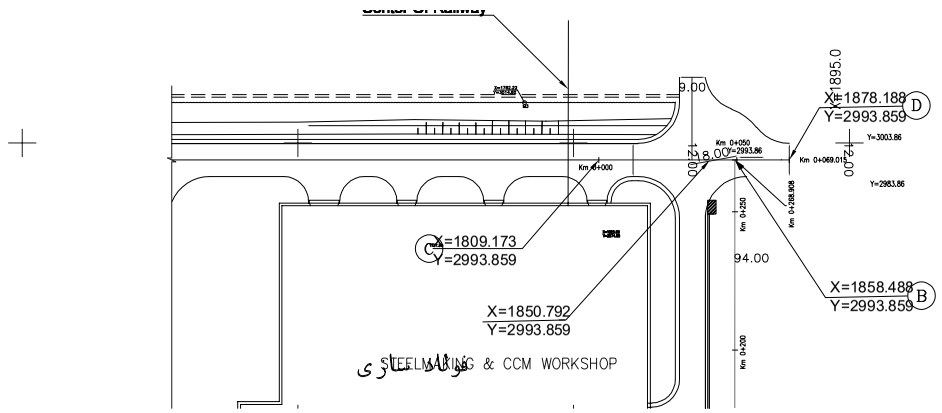

دپوی مواد خام

راهنما

- وضع موجود
- محور خیابان ها و کانال های زهکش
- جدول خیابان
- جدول پیاده رو
- پیاده روی خیابان
- پیاده روی اطراف ساختمان
- کانال زهکش روباز
- باسکول
- اطاق باسکول
- خاکریز
- کانال خاکی بیرون از کارخانه
- حوضچه سیل گیر
- ارتفاع بالای کانال — TOC=1139.70
- ارتفاع کف کانال — BOC=1138.70

توضیحات:

۱- این نقشه با نقشه پلان کانال های زهکش از همین پروژه مطالعه گردد.

۲- کلیه ابعاد و اندازه ها بایستی قبل از اجراء در محل اندازه گیری و کنترل گردند.

۳- کلیه ابعاد و اندازه ها بر حسب سانتیمتر میباشند مگر آنکه تصریح شده باشند.

۴- مقاومت فشاری بتن در قسمت های مسلح (f'c=300 kg/cm2) در نظر گرفته شده است.

۵- هنگام اجراء به تاسیسات زیر زمینی و غیره توجه گردد.

۶- ژوئن های عرضی به فواصل ۱۵ متری در سراسر طول کانال به عرض ۲ سانتیمتر با ماستیک آسفالتی اجراء گردد.

۷- برای رقوم ارتفاعی کف حوضچه سیل گیر به نقشه پلان و پروفیل کانال های زهکش ۱ و۲ از همین پروژه مراجعه گردد.

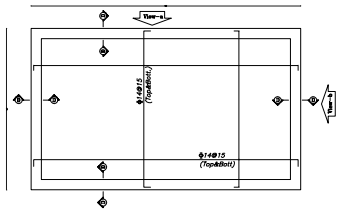

پلان آرماتورگذاری کف حوضچه

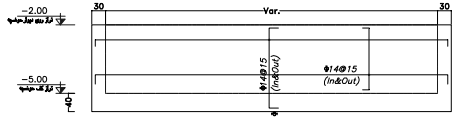

View-a

Scale 1:50

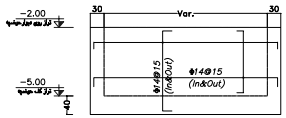

View-b

Scale 1:50

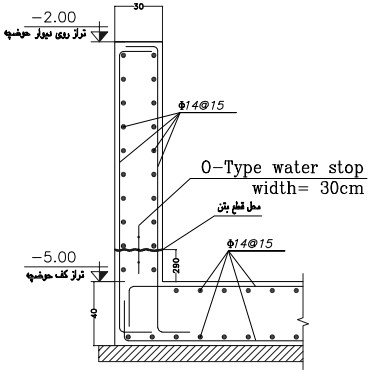

Section (D-D)

Scale 1:25

Rev.	Date	Revisions description	Designed by	Checked by	Approved
0	01/11/11	Issued for Approval	M. FANAEI	P.S.Co.	A. Karimi

کارفرما: شرکت آهن و فولاد ارفع — Ordered By: ABCO.

طراح: شرکت فنی مهندسی پیرامون صنعت — Designer: P.S.Co.

عنوان پروژه: توسعه جاده های فولاد ارفع — Project Title:

عنوان: پلان و جزئیات حوضچه — Drawing Title:

Contractual Item			Client Number: E-01				
Designed by	M. FANAEI	01/11/11					
Checked by	P. S. Co.	01/11/11					
Drawn by	M. FANAEI	01/11/11					
Approved1	A. KARIMI	01/11/11	Scale	Size	Dwg. Number:		Sheet/Follow
Approved2	A. KARIMI	01/11/11	AS SHOWN	A1	-\-\-\-\-\-\-\-\-\-\-\-\-\-		-/-