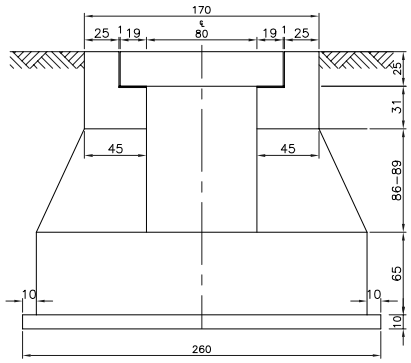

برش B-B

SCALE 1:2 FRAMEWORK

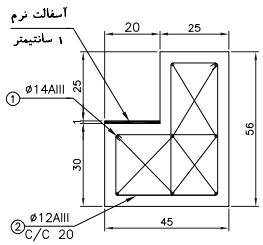

جزئیات "b"

SCALE 1:1 REINFORCEMENT

SCHEDULE OF REINFORCEMENT FOR ONE METER OF TIE						
NO.	SHAPE	DIAM. mm	LENGTH mm	NO. OF PIECES	TOTAL LENGTH m	WEIGHT kg
1	1000	ø14AIII	1000	16	16.000	19.360
2	190 370 350 170	ø12AIII	MAX. 1080	4	4.320	3.836
SCHEDULE OF REINFORCEMENT FOR CONCRETE SLAB OF ONE METER WIDTH						
1	160 1220 160	ø16AIII	1540	4	6.160	9.733
2	140 160 800 140 160	ø16AIII	1750	2	3.500	5.530
3	340 160 400 340 160	ø16AIII	1750	2	3.500	5.530
4	100 160 930 100 160	ø12AIII	1450	9	13.050	11.589
5	1040	ø10AIII	1040	5	5.200	3.208
6	930	ø10AIII	930	9	8.370	13.225
7	220 145 130 145 130	ø16AIII	770	2	1.540	2.433
SCHEDULE OF SEWING REINFORCEMENT FOR ONE METER OF TIE-ABUTMENT SYSTEM						
1	100 1150	ø16AIII	MAX. 1250	2	2.500	3.950

توضیحات:

۱- این نقشه با نقشه پلان کانال های زهکش از همین پروژه مطالعه گردد.

۲- برای رقوم ارتفاعی کف کانال به نقشه پلان و پروفیل کانال های زهکش ۱ و ۲ از همین پروژه مراجعه گردد.

۳- کلیه ابعاد و اندازه ها بایستی قبل از اجراء در محل اندازه گیری و کنترل گردند.

۴- کلیه ابعاد و اندازه ها بر حسب سانتیمتر میباشند، مگر اینکه مشخص شده باشند.

۵- مقاومت فشاری بتن در قسمت های مسلح (f'c=300 kg/cm2) در نظر گرفته شده است.

۶- عملیات بتن ریزی در هر روز بایستی در محل ژوئن های عرضی قطع گردد.

۷- برای تهیه ماستیک از قیر(۷۰ - MC۴۰) و ماسه خشک استفاده گردد.

۸- هنگام اجراء به تاسیسات زیر زمینی و غیره توجه گردد.

۹- بستر زیر بتن مگر با تراکم ۱۰۰٪ اجراء گردد.

۱۰- این نقشه بایستی با نقشه پلان پل بتنی ۲ از همین پروژه مطالعه گردد.

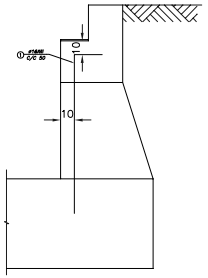

جزئیات آرماتور دوخت برای کوله ها

SCALE 1:2

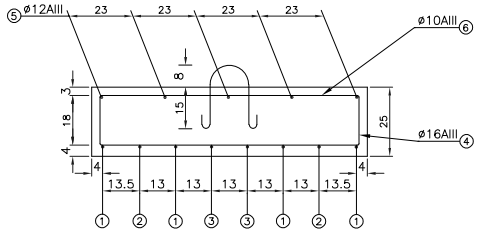

نحوه فولاد گذاری در عرض دال بتنی پیش ساخته

NO SCALE REINFORCEMENT

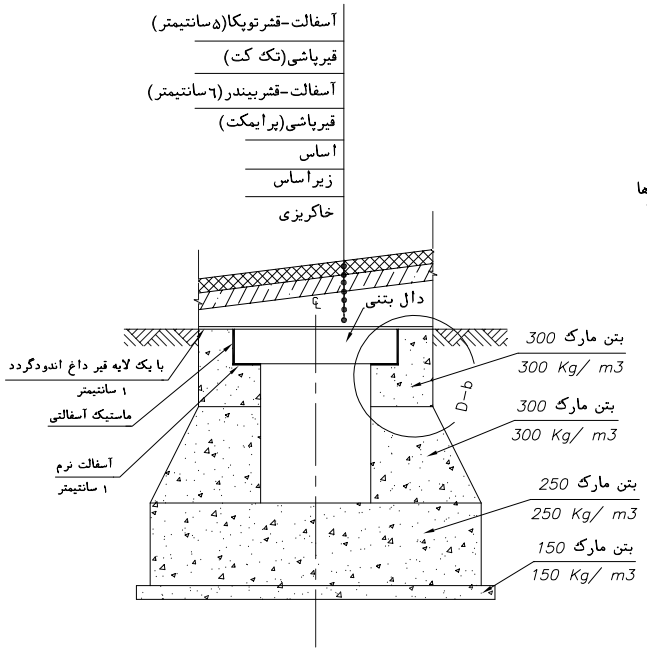

برش B-B

SCALE 1:2 MATERIALS

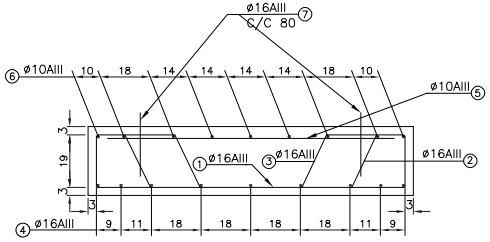

نحوه فولاد گذاری در طول دال بتنی پیش ساخته یک متری

NO SCALE REINFORCEMENT

Rev.	Date	Revisions description	Designed by	Checked by	Approved
0	01/11/11	Issued for Approval	M. FANAEI	P.S.Co.	A. Karimi

کارفرما: شرکت آهن و فولاد ارفع

Ordered By: ABCO.

طراح: شرکت فنی مهندسی پیرامون صنعت

Designer: P.S.Co.

Project Title: عنوان پروژه: توسعه جاده های فولاد ارفع

Drawing Title: جزئیات پل بتنی ۲

Contractual Item			Client Number: E-01				
Designed by	M. FANAEI	01/11/11					
Checked by	P. S. Co.	01/11/11					
Drawn by	M. FANAEI	01/11/11					
Approved1	A. KARIMI	01/11/11	Scale	Size	Dwg. Number:		Sheet/Follow
Approved2	A. KARIMI	01/11/11	AS SHOWN	A1			-/-